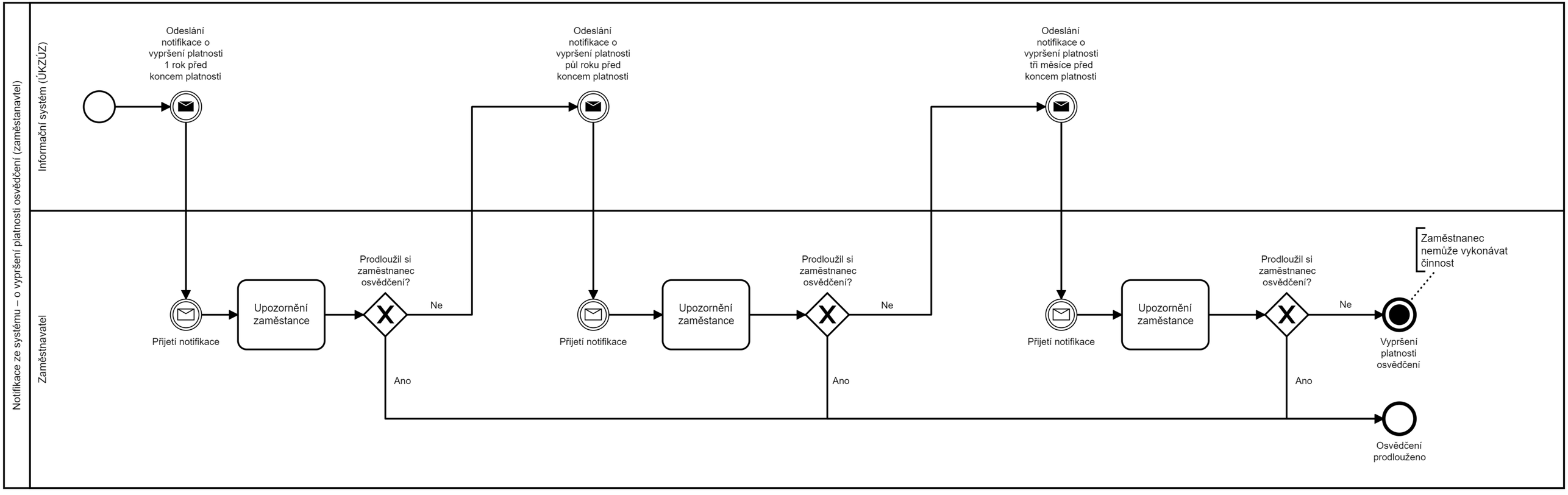

Evropská unie
Evropský sociální fond
Operační program Zaměstnanost
MINISTERSTVO VNITRA ČESKÉ REPUBLIKY
PMA3
Financováno z projektu Využívání prvků procesního řízení a zavedení standardů pro výkon prioritních agend veřejné správy ("PMA 3"), reg. č.: CZ.03.4.74/0.0/0.0/15_019/0004225